HL HDKS

Lávka kabelová s tubusovými bočnicemi výšky 60 mm, délka 6 m

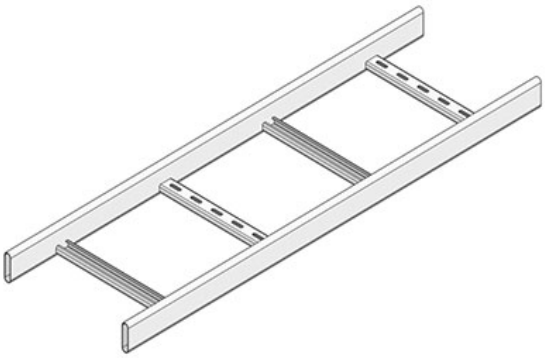

- Standardní povrchová úprava: žárově pozinkováno, HD
- Volitelná povrchová úprava: lakováno, PE
- *V případě volitelné povrchové úpravy napište do kódu za HL její zkratku, např. HL PEHDKS60.200

Kód	Výška (mm)	Šířka (mm)	Tloušťka (mm)	Délka (mm)	Hmotnost (kg/MJ)	MOQ	MJ
HL HDKS60.200	60	200	1	6000	2,8	6	m
HL HDKS60.300	60	300	1	6000	3,08	6	m
HL HDKS60.400	60	400	1	6000	3,32	6	m
HL HDKS60.500	60	500	1	6000	3,53	6	m
HL HDKS60.600	60	600	1	6000	3,87	6	m

